Wilkhahn

Sito. Gamme 240.

Brochure-numérique-240-Sito-03-SR-190507-1535

Sito.

Sito réinvente le siège luge en tube d'acier. Non content de reprendre le principe du cantilever, il y associe une idée empruntée à la construction des ponts – la jambe de force oblique. Réalisée en acier plat, elle vient consolider la structure tubulaire périphérique sans alourdir en rien la finesse du dessin. La reprise de charge permet en effet de diminuer la section du tube tout en améliorant l'élasticité de la structure.

Il n'en fallait pas plus pour jeter les bases d'une famille de sièges à piétement luge très polyvalente et largement déclinée. Elle complète idéalement d'autres gammes de sièges et de tables Wilkhahn, mais constitue également une gamme à part entière, qui conjugue le dessin épuré caractéristique du piétement luge avec des coques d'assise et de dossier spacieuses et confortables. Les différentes variantes de finition des coques, de la structure et des accoudoirs multiplient parallèlement les possibilités esthétiques.

Design : wiege

Stefan Müller-Naumann

Sito. Gamme 240. Fiche technique.

Wilkhahn

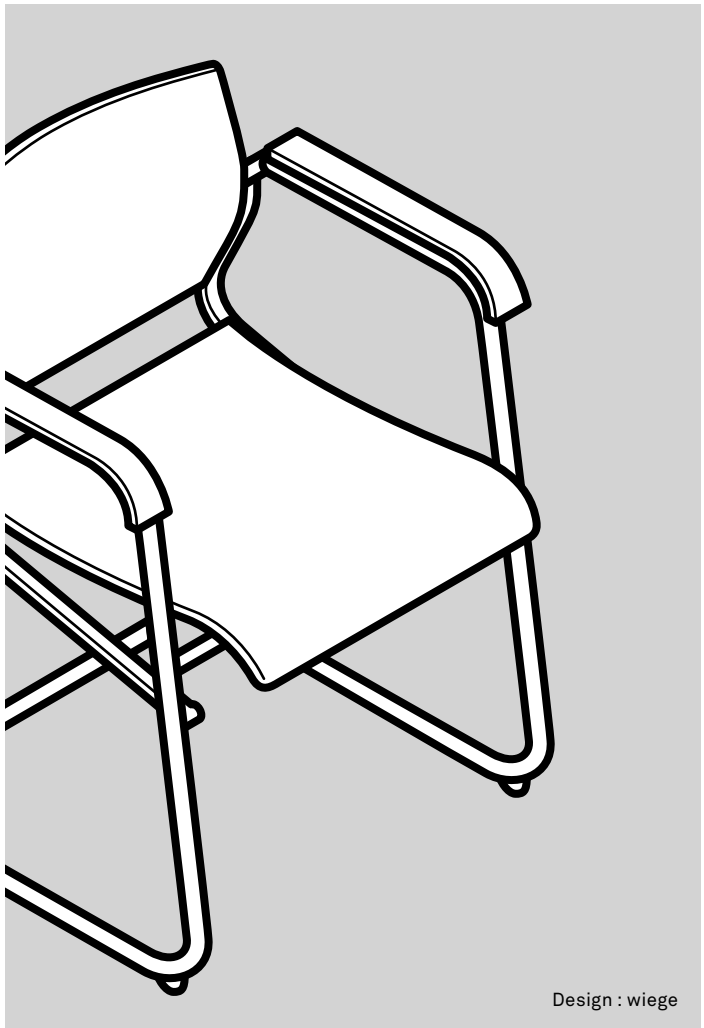

Design : wiege

Fonctions
Gamme de sièges à piétement luge empilables (selon les versions) se distinguant par leur polyvalence, grâce notamment à trois hauteurs de dossier et à diverses variantes de coussinage. La structure en cantilever à triangulation et jambe de force intégrées offre une élasticité contrôlée. Elle reçoit une assise et un dossier suspendus.

Structure
Structure en tube d'acier rond, Ø 22 mm. Jambe de force en acier plat chromé brillant, chromé mat ou laqué, épaisseur 6 mm, recevant les coques d'assise et de dossier suspendues. La structure est dotée en standard d'une sécurité anti-basculement pour moquette. Patins supplémentaires pour sols durs (à préciser sur le bon de commande), inserts feutre en option.
Les modèles empilables sont uniquement disponibles en finition chromée brillant. Les modèles 240/3, 241/3 peuvent être équipés d'une tablette écritoire en résine de synthèse noire. La possibilité de solidariser les sièges et de les empiler (pour les versions empilables) n'est pas affectée par la présence de cette tablette.

Assise et dossier

Modèles 240/3 et 241/3
Assise et dossier en polypropylène semi-rigide, coloris gris anthracite ou blanc teinté dans la masse. Coussin d'assise en mousse de polyuréthane préformée, amovible pour remplacement, avec habillage tissu. En option, coussin de dossier en mousse de polyuréthane (mousse de découpe), avec habillage tissu.

Modèle 241/51 avec coussinage Club
Assise et dossier en contreplaqué moulé, avec habillage cuir intégral ; coussinage rapporté en mousse de polyuréthane préformée avec nappage en non-tissé pure laine, habillage cuir, bords droits en cuir gaufré.

Modèle 244/55
Assise et dossier en polypropylène semi-rigide avec habillage sur face arrière. Coussin d'assise amovible pour remplacement en mousse de polyuréthane moulée, complété par un élément en mousse de découpe, enrobage ouatiné. Coussin de dossier amovible pour remplacement en mousse de découpe, enrobage ouatiné.

Modèle 245/55
Assise en polypropylène semi-rigide avec habillage sur face arrière. Coussin d'assise amovible pour remplacement en mousse de polyuréthane moulée, complété par un doublage en mousse de découpe, enrobage ouatiné. Dossier en contreplaqué moulé. Coussin de dossier en mousse de découpe, enrobage ouatiné.

Modèles 247/55 et 248/55 avec coussinage standard
Assise et dossier en contreplaqué moulé. Coussin d' assise en mousse de polyuréthane préformée avec habillage tissu ou cuir ; coussin de dossier en mousse de polyuréthane (mousse de découpe) avec doublage en mousse de découpe intégré au revêtement sur face avant.

Accoudoirs
Surface de contact des accoudoirs en polypropylène gris anthracite ou blanc teinté dans la masse ou en multiplex ; finition ébénisterie hêtre naturel, teinté gris 84/83 ou gris foncé 84/89, ou encore finition ébénisterie érable naturel. Habillage en cuir noir 74 / 99 pour les modèles avec habillage tissu ou habillage cuir assorti sur les versions en cuir. Les modèles 240/51 et 24/51 sont disponibles en cuir uniquement.

Normes
Les sièges Sito à piétement luge sont conformes aux normes DIN EN 16139-L1, DIN EN 1728 et ANSI/BIFMA X 5.1 régissant les sièges de bureau.

TÜVRheinland CERTIFIED
www.tuv.com
ID 1000000000

GS geprüfte Sicherheit

Sous réserve de modifications techniques.

Sito. Gamme 240. Variantes.

Wilkhahn

240/3 Dossier bas
avec coussin d'assise, dossier non rembourré

240/3 Dossier bas
avec coussin d'assise, dossier non rembourré

241/3 Dossier mi-haut
avec coussin d'assise, dossier non rembourré

241/51 Dossier mi-haut
coussinage Club intégral

244/55 Dossier mi-haut
avec coussinage de l'assise et du dossier, rembourrage intégral

245/55 Dossier haut
avec coussinage de l'assise et du dossier, rembourrage intégral

247/55 Dossier mi-haut
coussinage intégral

248/55 Haut dossier
coussinage intégral

Sito. Gamme 240. Variantes de finitions de la structure / variantes de revêtements.

Wilkhahn

Finitions de la structure

Tube d'acier chromé brillant, chromé mat ou encore laqué noir ou gris argent satiné

Coque d'assise et de dossier

Gris anthracite ou blanc

Surface de contact des accoudoirs

Résine de synthèse, coloris noir ou blanc, hêtre ou érable véritables, cuir

Revêtements (les revêtements présentés ne sont pas tous compatibles avec l'ensemble des modèles)

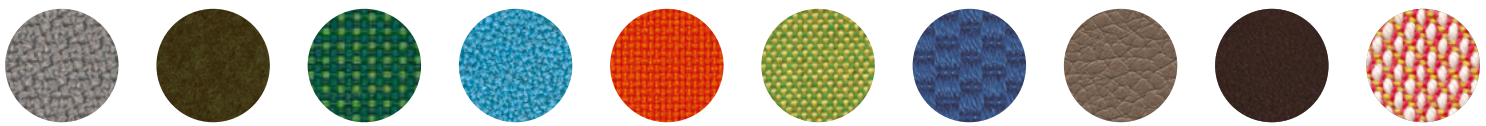

54 Pitch | 60 Blend | 62 Bond | 63 Auris | 66 Lona | 68 Kvadrat Remix 2 | 69 Granit | 74 Cuir | 87 Cuir | 91 Kvadrat Steelcut Trio 3 | Pour une présentation exhaustive des revêtements et coloris supplémentaires, con-

NB : le rendu des échantillons numériques diffère des teintes réelles.
Pour une présentation complète des finitions disponibles, consultez notre Mediacenter.

Sito. Gamme 240. Accessoires et divers.

Wilkhahn

242 Pièce de liaison

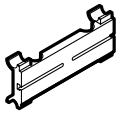

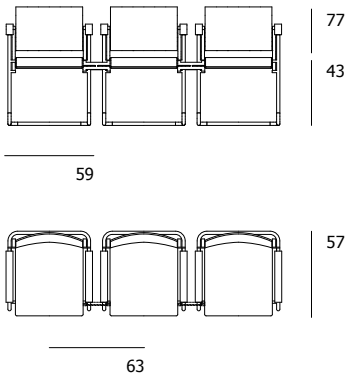

243 Chariot de transport

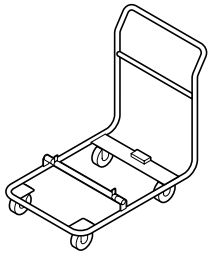

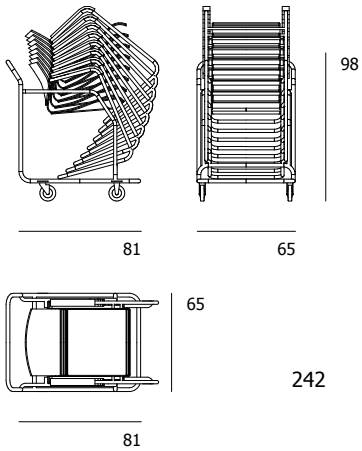

240 Tablette écritoire

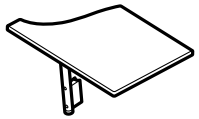

310 Numérotation

Toutes les dimensions sont données en cm. Sous réserve de modifications techniques.

Sito. Gamme 240. Modèles et dimensions.

Wilkhahn

240/3
Siège à piétement luge

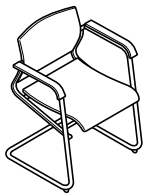

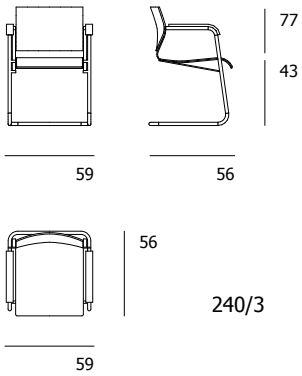

241/3
Siège à piétement luge

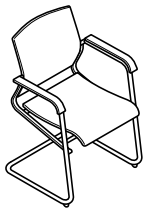

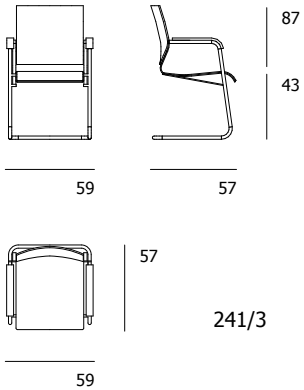

241/51
Siège à piétement luge

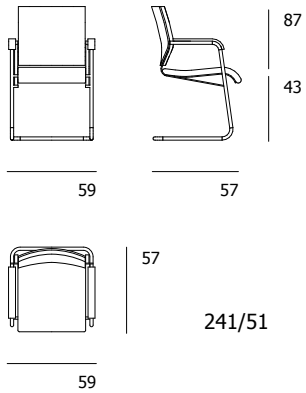

244/55
Siège à piétement luge

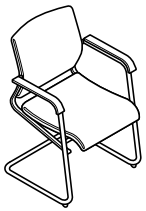

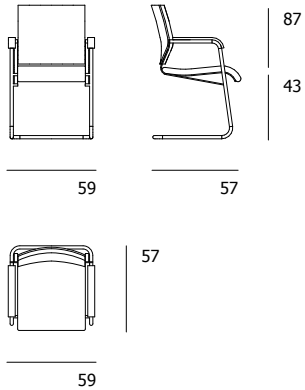

Toutes les dimensions sont données en cm. Sous réserve de modifications techniques.

Sito. Gamme 240. Modèles et dimensions.

Wilkhahn

245/55
Siège à piétement luge

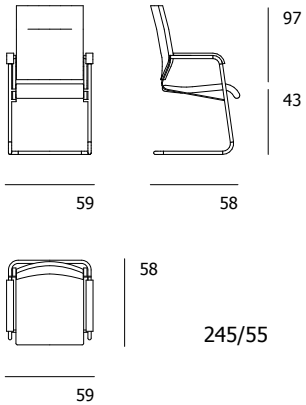

247/55
Siège à piétement luge

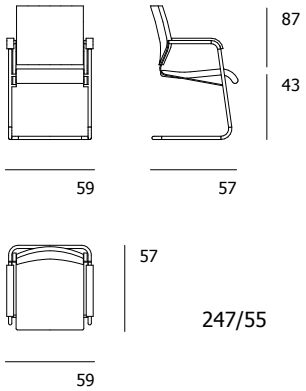

248/55
Siège à piétement luge

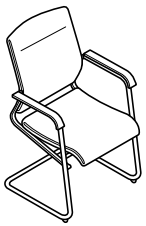

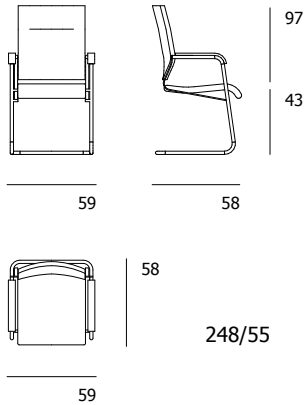

Toutes les dimensions sont données en cm. Sous réserve de modifications techniques.

Sito. Gamme 240. Distinctions / normes / certifications.

Wilkhahn

Certifications et normes produit

DIN EN 16139-L1 DIN EN 1728 ANSI/BIFMA X5.1

Certifications décernées à l'entreprise, affiliations

La marque de la gestion forestière responsable